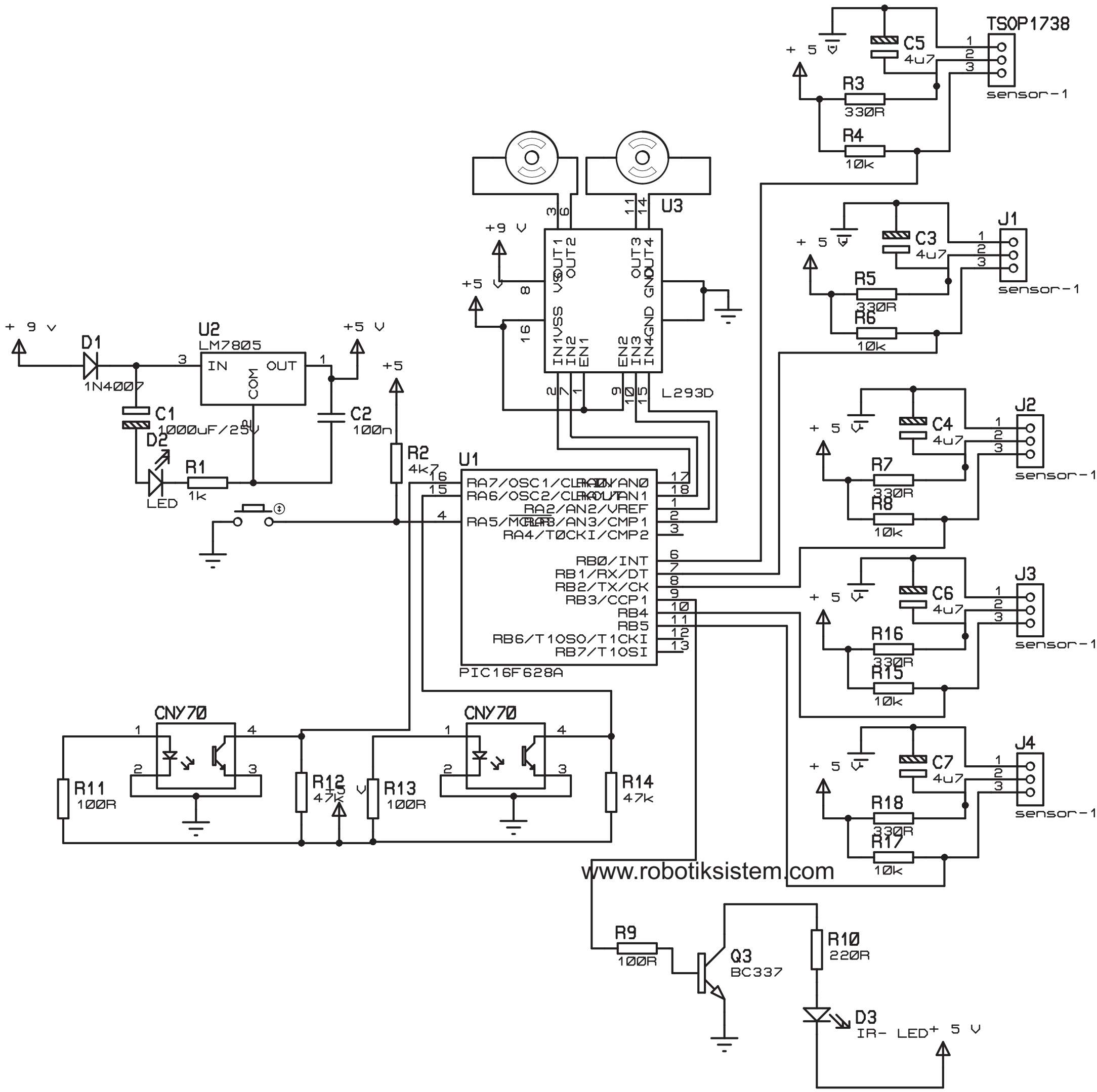

www.robotiksistem.com